# 主な機能設定の操作フロー
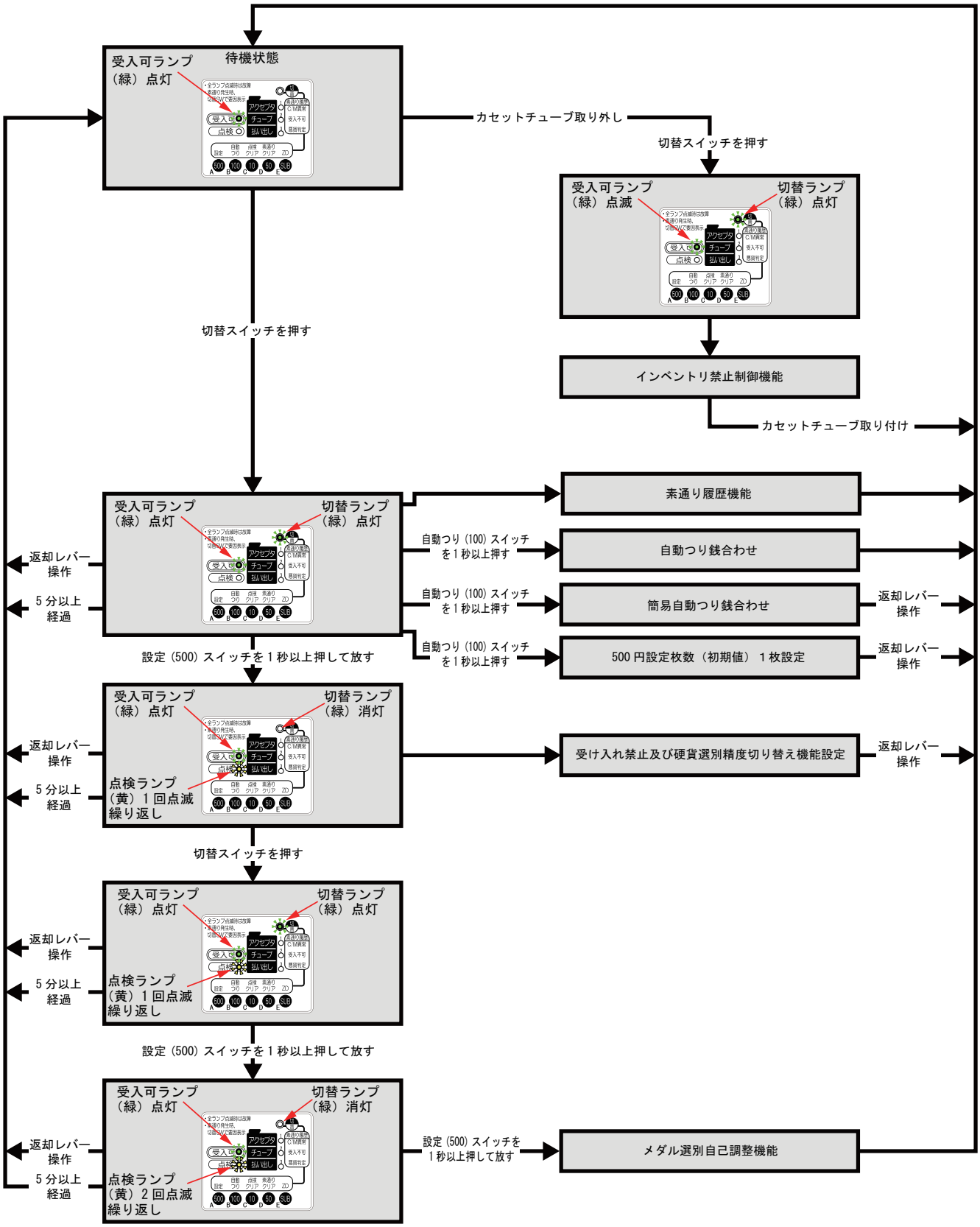
主な機能を設定するときの操作フローです。